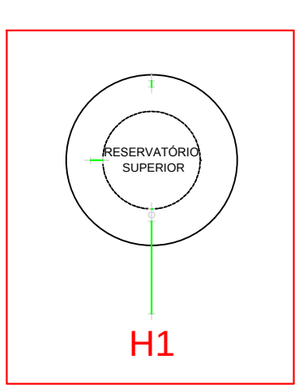

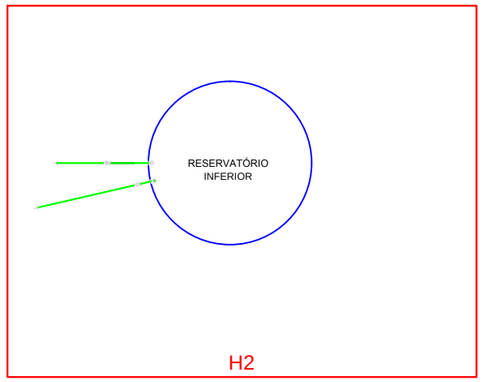

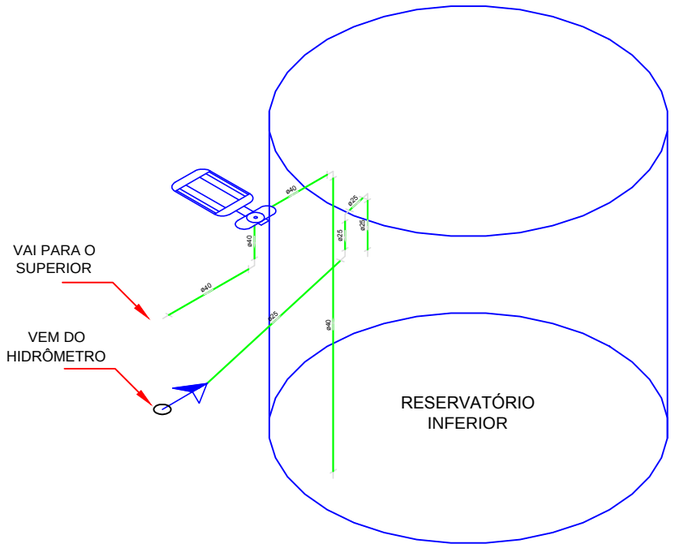

Detalhe H2

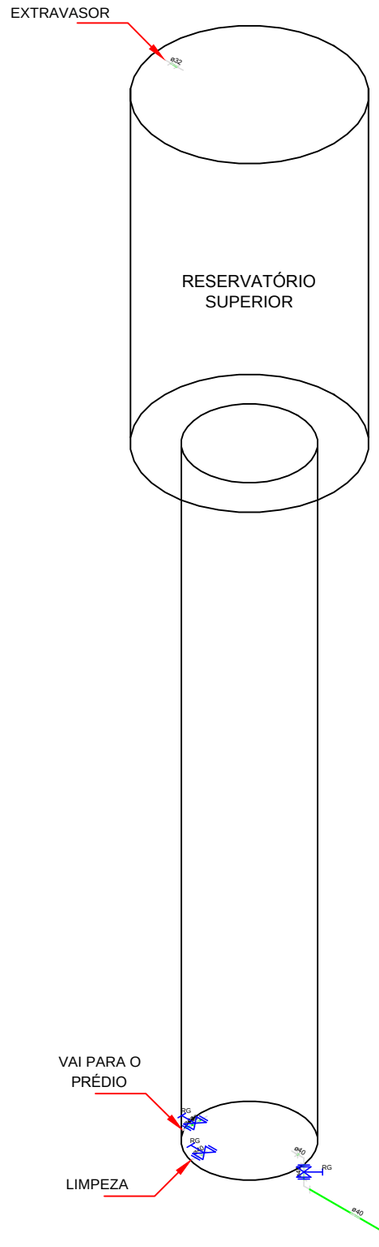

Detalhe H1

Legenda das indicações
RG - REGISTRO

Legenda	
	Alimentador Predial
	Bombas
	Registro - RG

PREFEITURA MUNICIPAL DE VÁRZEA GRANDE
amar · cuidar · acreditar

PREFEITURA MUNICIPAL DE VÁRZEA GRANDE

Av. Castelo Branco, Espaço Municipal, 2500 - Centro Sul, Várzea Grande/MT
CEP 78125-700 - Fone/Fax: 65 3688 8000

PROJETO:	ASSUNTO:	DATA:	UNIDADE:	ESCALA:
REFORMA DE RESERVATÓRIO	DETALHES	11/09/2017	-	S/ ESC.

LOCALIZAÇÃO:
AV. SÃO GONÇALO , BAIRRO: PARQUE DO LAGO(CRISTO REI), VÁRZEA GRANDE/MT
EMEB - TENENTE WALDEMIRO DELGADO BERTÚLIO

RESPONSAVEL TÉCNICO

AUTOR DO PROJETO
CLEITON RODRIGO DA COSTA ARRUDA
ENGº. CIVIL
CREA-MT: 038821

FOLHA: 2/2